TAUBENREUTHER

WARN ATV SEILWINDEN

+ ProVantage

Die WARN ProVantage-Linie bietet maximale Performance für alle ATV und UTV Fahrer, die Wert auf höchste Qualität und äußerste Langlebigkeit legen. Die ProVantage Linie ist wahlweise mit Stahl- oder Kunststoffseil erhältlich. Sie verfügt über eine verbesserte Dichtung, die der Norm IP67 entspricht, und außerdem über eine noch haltbarere schwarze Pulverbeschichtung für noch besseren Korrossionsschutz.

WARN

+ ProVantage 2500

Max. Zugkraft:	1.134 kg
Best. Nr.	1-91025

Anwendung:	Häufiger Einsatz, für kleine und große Quads und ATVs
Motor:	12 V Permanent Magnet
Getriebe:	3-stufiges Planetengetriebe
Motor/Getriebe abgedichtet:	Ja, entspricht Norm IP67
Haken, Verbindungsstangen u. Gehäuse mit verbesserter, schwarzer Pulverbeschichtung:	Ja
Seil:	Stahl, 15 m x 5 mm
Seilfenster:	Rollenseilfenster
Geeignet für Schneepflüge:	Ja
Bedienung:	Funkfernbedienung und Mini-Wippschalter
Bremse:	Patentierte Scheibenbremse

Leistungsdaten:

Zugkraft kg	Geschw. m/min	Stromauf-nahme A
0	5,7	16,8
227	4,4	43,4
454	3,5	68,8
680	2,7	93,9
907	2,1	121
1.134	1,6	152,4

Zugkraft kg pro Seillage
1 / 1.134
2 / 964
3 / 819
4 / 696

Abmessungen:

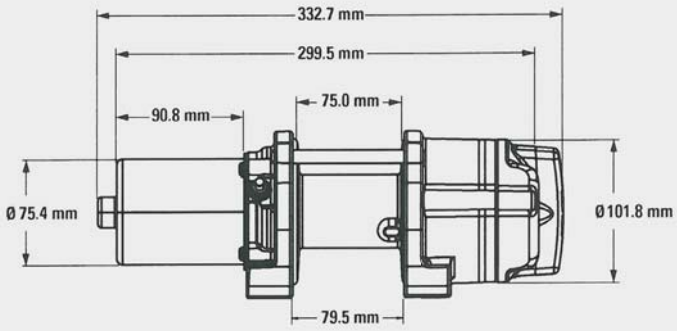

L x B x H = 333 x 115 x 119 mm
Montagelochbild: 76 x 124 mm

+ ProVantage 2500-S

Max. Zugkraft:	1.134 kg
Best. Nr.	1-91026

Anwendung:	Häufiger Einsatz, für kleine und große Quads und ATVs
Motor:	12 V Permanent Magnet
Getriebe:	3-stufiges Planetengetriebe
Motor/Getriebe abgedichtet:	Ja, entspricht Norm IP67
Haken, Verbindungsstangen u. Gehäuse mit verbesserter, schwarzer Pulverbeschichtung:	Ja
Seil:	Kunststoff, 15 m x 5 mm
Seilfenster:	Gussseilfenster
Geeignet für Schneepflüge:	Ja
Bedienung:	Funkfernbedienung und Mini-Wippschalter
Bremse:	Patentierte Scheibenbremse

Leistungsdaten:

Zugkraft kg	Geschw. m/min	Stromauf-nahme A
0	5,7	16,8
227	4,4	43,4
454	3,5	68,8
680	2,7	93,9
907	2,1	121
1.134	1,6	152,4

Zugkraft kg pro Seillage
1 / 1.134
2 / 964
3 / 819
4 / 696

Abmessungen:

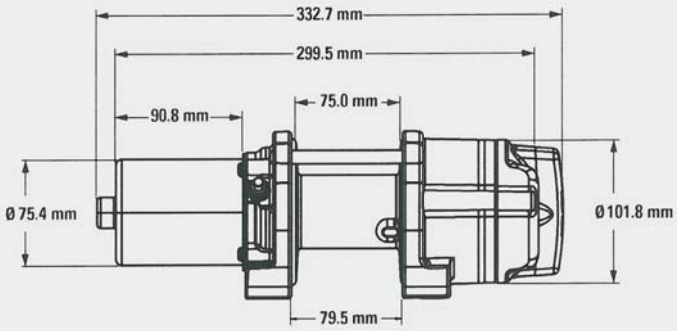

L x B x H = 333 x 115 x 119 mm
Montagelochbild: 76 x 124 mm

+ ProVantage 3500

Max. Zugkraft:	**1.588 kg**
Best. Nr.	**1-91035**

Anwendung:	Häufiger Einsatz, für große Quads und ATVs
Motor:	12 V Permanent Magnet
Getriebe:	3-stufiges Planetengetriebe
Motor/Getriebe abgedichtet:	Ja, entspricht Norm IP67
Haken, Verbindungsstangen u. Gehäuse mit verbesserter, schwarzer Pulverbeschichtung:	Ja
Seil:	Stahl, 15 m x 5 mm
Seilfenster:	Rollenseilfenster
Geeignet für Schneepflüge:	Ja
Bedienung:	Funkfernbedienung und Mini-Wippschalter
Bremse:	Patentierte Scheibenbremse

Leistungsdaten:

Zugkraft kg	Geschw. m/min	Stromaufnahme A
0	6,4	21,6
227	5,2	51,8
454	4,4	79,3
680	3,8	107,3
907	3,07	137,9
1.134	2,5	168
1.361	2,1	194,4
1.588	1,8	220

Zugkraft kg pro Seillage
1 / 1.588
2 / 1.349
3 / 1.147
4 / 975

Abmessungen:

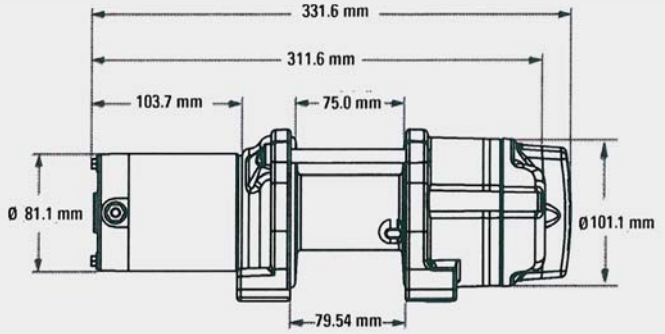

L x B x H = 333 x 115 x 119 mm
Montagelochbild: 76 x 124 mm

+ ProVantage 3500-S

Max. Zugkraft:	**1.588 kg**
Best. Nr.	**1-91036**

Anwendung:	Häufiger Einsatz, für große Quads und ATVs
Motor:	12 V Permanent Magnet
Getriebe:	3-stufiges Planetengetriebe
Motor/Getriebe abgedichtet:	Ja, entspricht Norm IP67
Haken, Verbindungsstangen u. Gehäuse mit verbesserter, schwarzer Pulverbeschichtung:	Ja
Seil:	Kunststoff, 15 m x 5 mm
Seilfenster:	Gussseilfenster
Geeignet für Schneepflüge:	Ja
Bedienung:	Funkfernbedienung und Mini-Wippschalter
Bremse:	Patentierte Scheibenbremse

Leistungsdaten:

Zugkraft kg	Geschw. m/min	Stromaufnahme A
0	6,4	21,6
227	5,2	51,8
454	4,4	79,3
680	3,8	107,3
907	3,07	137,9
1.134	2,5	168
1.361	2,1	194,4
1.588	1,8	220

Zugkraft kg pro Seillage
1 / 1.588
2 / 1.349
3 / 1.147
4 / 975

Abmessungen:

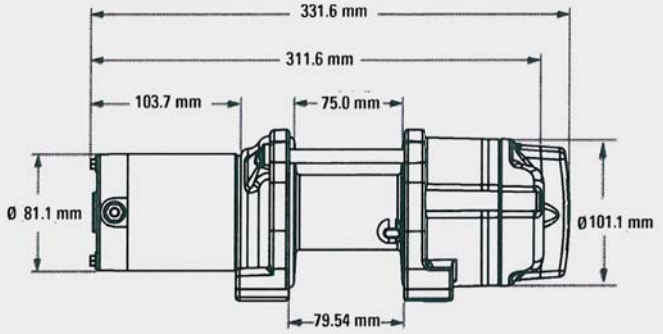

L x B x H = 333 x 115 x 119 mm
Montagelochbild: 76 x 124 mm

+ ProVantage 4500

Max. Zugkraft:	**2.041 kg**
Best. Nr.	**1-90450**

Anwendung:	Häufiger Einsatz, für UTVs und kleine SUVs
Motor:	12 V Permanent Magnet
Getriebe:	3-stufiges Planetengetriebe
Motor/Getriebe abgedichtet:	Ja, entspricht Norm IP67
Haken, Verbindungsstangen u. Gehäuse mit verbesserter, schwarzer Pulverbeschichtung:	Ja
Seil:	Stahl, 17 m x 5,5 mm
Seilfenster:	Rollenseilfenster
Geeignet für Schneepflüge:	Ja
Bedienung:	3,7 m Kabelfernbedienung und Wippschalter
Bremse:	Patentierte Scheibenbremse

Leistungsdaten:

Zugkraft kg	Geschw. m/min	Stromaufnahme A
0	7,2	19,1
227	5,6	54,9
454	5,1	84,7
680	4,2	113,7
907	3,4	144,7
1.134	2,6	175
1.361	2,2	206,3
1.588	1,7	241,2
1.814	1,1	278,8
2.041	0,9	318

Zugkraft kg pro Seillage
1 / 2.041
2 / 1.715
3 / 1.440
4 / 1.239

Abmessungen:

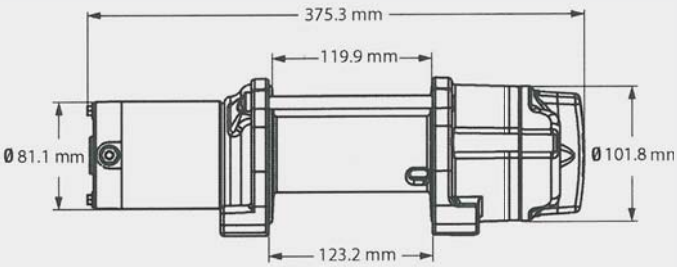

L x B x H = 375 x 115 x 119 mm
Montagelochbild: 76 x 167 mm

Optionales Zubehör:

WARN Funkfernbedienung, einfach zu montieren, widerstandsfähig gegen Schmutz und Feuchtigkeit, Reichweite bis 35 m
Best. Nr. 1-74500

+ ProVantage 4500-S

Max. Zugkraft:	**2.041 kg**
Best. Nr.	**1-90451**

Anwendung:	Häufiger Einsatz, für UTVs und kleine SUVs
Motor:	12 V Permanent Magnet
Getriebe:	3-stufiges Planetengetriebe
Motor/Getriebe abgedichtet:	Ja, entspricht Norm IP67
Haken, Verbindungsstangen u. Gehäuse mit verbesserter, schwarzer Pulverbeschichtung:	Ja
Seil:	Kunststoff, 17 m x 5,5 mm
Seilfenster:	Gussseilfenster
Geeignet für Schneepflüge:	Ja
Bedienung:	3,7 m Kabelfernbedienung und Wippschalter
Bremse:	Patentierte Scheibenbremse

Leistungsdaten:

Zugkraft kg	Geschw. m/min	Stromaufnahme A
0	7,2	19,1
227	5,6	54,9
454	5,1	84,7
680	4,2	113,7
907	3,4	144,7
1.134	2,6	175
1.361	2,2	206,3
1.588	1,7	241,2
1.814	1,1	278,8
2.041	0,9	318

Zugkraft kg pro Seillage
1 / 2.041
2 / 1.715
3 / 1.440
4 / 1.239

Abmessungen:

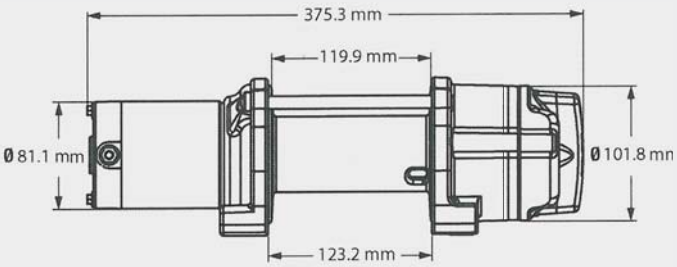

L x B x H = 375 x 115 x 119 mm
Montagelochbild: 76 x 167 mm

Optionales Zubehör:

WARN Funkfernbedienung, einfach zu montieren, widerstandsfähig gegen Schmutz und Feuchtigkeit, Reichweite bis 35 m
Best. Nr. 1-74500

+ Vantage

Die Vantage-Linie ist die Einsteiger-klasse bei den ATV- und UTV-Seilwinden von WARN. Sie ist die ideale Wahl für preisbewusste Nutzer, die nicht auf das jahrzehntelange Know-How von WARN verzichten möchten.

+ Vantage 2000 und 2000-S

Max. Zugkraft:	907 kg
Best. Nr.	2000: 1-91020, 2000-S: 1-91021

Anwendung:	Gelegentlicher Einsatz, für kleine Quads und ATVs
Motor:	12 V Permanent Magnet
Getriebe:	Planetengetriebe
Motor/Getriebe abgedichtet:	Ja
Seil:	2000: Stahl 15 m x 4 mm 2000-S: Kunststoff 15m x 4 mm
Seilfenster:	2000: Rollenseilfenster 2000-S: Gussseilfenster
Geeignet für Schneepflüge:	2000: Nein 2000-S: Ja
Bedienung:	Mini-Wippschalter
Bremse:	selbstsperrende Getriebebremse

Leistungsdaten:

Zugkraft kg	Geschw. m/min	Stromaufnahme A
0	4,3	20,3
227	3,5	41,9
454	2,9	64,2
680	2,3	89,3
907	1,7	118,7

Zugkraft kg pro Seillage
1 / 907
2 / 771
3 / 655
4 / 557

Abmessungen:

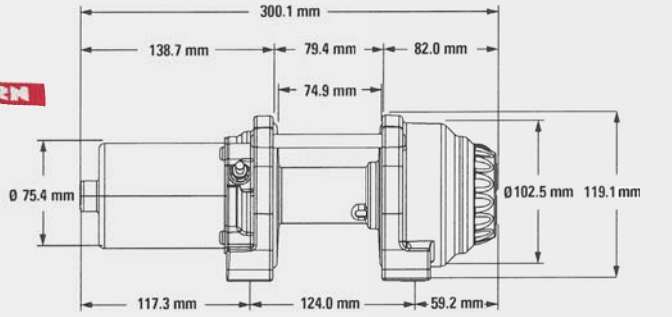

L x B x H = 300 x 115 x 119 mm
Montagelochbild: 76 x 124 mm

Optionales Zubehör

WARN Funkfernbedienung, einfach zu montieren, widerstandsfähig gegen Schmutz und Feuchtigkeit, Reichweite bis 35 m
Best. Nr. 1-74500

+ Vantage 3000 und 3000-S

Max. Zugkraft:	1.361 kg
Best. Nr.	3000: 1-91030, 3000-S: 1-91031

Anwendung:	Gelegentlicher Einsatz, für große Quads und ATVs
Motor:	12 V Permanent Magnet
Getriebe:	3-stufiges Planetengetriebe
Motor/Getriebe abgedichtet:	Ja
Seil:	3000: Stahl 15 m x 5 mm 3000-S: Kunststoff 15m x 5 mm
Seilfenster:	3000: Rollenseilfenster 3000-S: Gussseilfenster
Geeignet für Schneepflüge:	3000: Nein 3000-S: Ja
Bedienung:	Mini-Wippschalter
Bremse:	mechanisch

Leistungsdaten:

Zugkraft kg	Geschw. m/min	Stromaufnahme A
0	4,8	23
227	3,9	41,9
454	3,2	60,9
680	2,6	81,1
907	2,1	101,2
1.134	1,7	120,8
1.361	1,5	140,4

Zugkraft kg pro Seillage
1 / 1.361
2 / 1.157
3 / 983
4 / 836

Abmessungen:

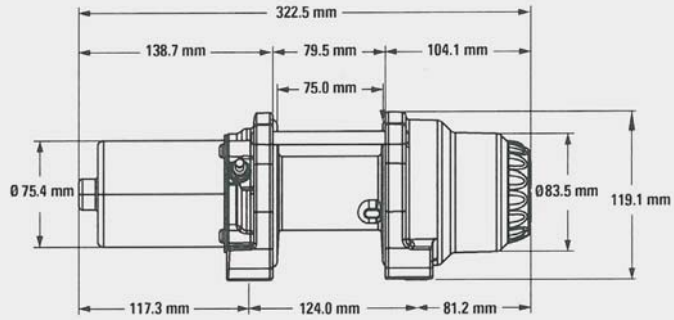

L x B x H = 323 x 115 x 119 mm
Montagelochbild: 76 x 124 mm

Optionales Zubehör:

WARN Funkfernbedienung, einfach zu montieren, widerstandsfähig gegen Schmutz und Feuchtigkeit, Reichweite bis 35 m
Best. Nr. 1-74500

+ Vantage 4000 und 4000-S

Max. Zugkraft:	1.814 kg
Best. Nr.	4000: 1-89040, 4000-S: 1-89041

Anwendung:	Gelegentlicher Einsatz, für UTVs und kleine SUVs
Motor:	12 V Permanent Magnet
Getriebe:	3-stufiges Planetengetriebe
Motor/Getriebe abgedichtet:	Ja
Seil:	4000: Stahl 17 m x 5,5 mm 4000-S: Kunststoff 15 m x 5,5 mm
Seilfenster:	4000: Rollenseilfenster 4000-S: Gussseilfenster
Geeignet für Schneepflüge:	4000: Nein 4000-S: Ja
Bedienung:	Wippschalter und 3,7 m Kabelfernbedienung
Bremse:	mechanisch

Leistungsdaten:

Zugkraft kg	Geschw. m/min	Stromaufnahme A
0	5,7	21,6
227	4,8	40,7
454	4,2	61,8
680	3,5	84,2
907	3	106,4
1.134	2,7	129
1.361	2,2	152,5
1.588	1,9	176,8
1.814	1,6	200,8

Zugkraft kg pro Seillage
1 / 1.814
2 / 1.524
3 / 1.280
4/ 1.075

Abmessungen:

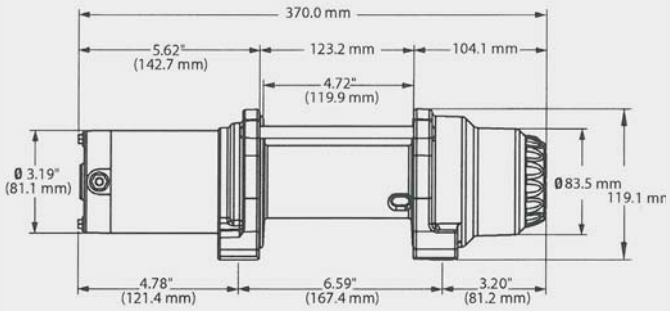

L x B x H = 370 x 115 x 119 mm
Montagelochbild: 76 x 167 mm

Optionales Zubehör:

WARN Funkfernbedienung, einfach zu montieren, widerstandsfähig gegen Schmutz und Feuchtigkeit, Reichweite bis 35 m
Best. Nr. 1-74500

Deutschland:
TAUBENREUTHER GmbH.
Am Schwimmbad 8
95326 Kulmbach
Tel.: +49 92 21/95 62-0
Fax: +49 92 21/95 62-22
E-Mail: verkauf@taubenreuther.de
Internet: www.offroad24.de

TAUBENREUTHER

Österreich:
TAUBENREUTHER GesmbH.
Landstraße 18
5102 Anthering bei Salzburg
Tel.: +43 62 23/2 03 90-0
Fax: +43 62 23/2 03 90-20
E-Mail: office@taubenreuther.at
Internet: www.offroad24.at

Alle Angaben in diesem Prospekt vorbehaltlich Änderung und Irrtum.